Спецификация

СГАН12-25Ц (12В 25А·ч)

Свинцово-кислотная герметизированная аккумуляторная батарея типа AGM по ТУ 3481-011-96746626-2015

Основные параметры

Номинальное напряжение		12 В
Емкость		25 А·ч
Размеры	Общая высота	171 мм
	Высота	162 мм
	Длина	203 мм
	Ширина	138,5 мм
Вес		9,0 кг
Срок службы		15 лет

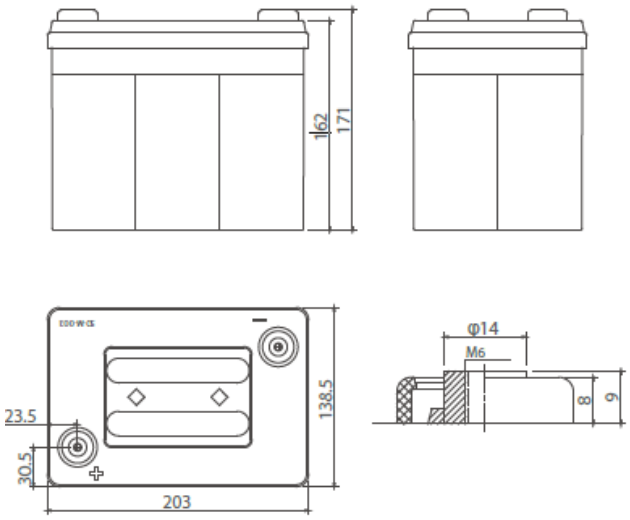

Электрические характеристики

Емкость (25^0C)	10 -часовой разряд	25 А·ч
	5-часовой разряд	23 А·ч
	Часовой разряд	22,2 А·ч
	15 минутный разряд	16,8 А·ч
Внутреннее сопротивление	Полностью заряженная батарея (25^0C)	~4 mΩ
Влияние температуры на емкость (10-часовой разряд)	40^0C	105%
	25^0C	100%
	0^0C	95%
	-20^0C	80%
Саморазряд (20^0C) (Емкость после)	1 месяц хранения	97%
	3 месяца хранения	92%
	6 месяцев хранения	84%
Макс. ток разряда (25^0C	400А (5с)	
Выводы	М6	
Заряд (при постоянном напряжении, 25^0C)	Цикл.	14,1-14,4 В нач. ток: 10 А
	Буфер.	13,4~13,6 В (-18 мВ/^{0}C)
Диапазон рабочих температур	От -50^0C до 75^0C	

Разрядные характеристики (25 °C)

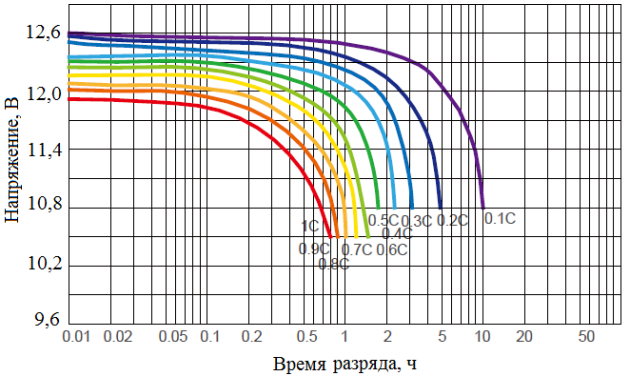

Зависимость емкости от температуры

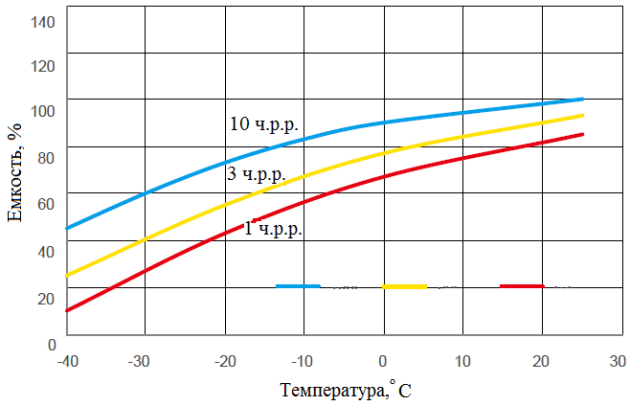

Характеристики разряда постоянным током (А, 25^0C)

U,В/время	2 мин	5 мин	10 мин	15 мин	20 мин	30 мин	45 мин	1ч	2 ч	3 ч	4 ч	5 ч
9,9	244,3	152,3	92,1	67,1	54,1	38,5	27,9	22,2	11,6	8,1	5,9	4,6
10,5	202,2	151,4	88,3	64,0	52,0	36,2	26,9	21,5	11,4	7,9	5,9	4,6
11,1	159,6	121,9	77,2	58,4	47,3	34,8	26,1	20,8	11,2	7,3	5,1	4,2

Характеристики разряда постоянной мощностью (Вт, 25^0C)

U,В/время	2 мин	5 мин	10 мин	15 мин	20 мин	30 мин	45 мин	1ч	2 ч	3 ч	4 ч	5 ч
9,9	2552,40	1614,00	988,80	730,20	595,80	430,80	315,00	254,40	134,40	95,40	70,80	55,80
10,5	2188,20	1519,80	975,60	714,60	586,80	413,40	309,60	250,20	133,20	93,60	69,60	55,80
11,1	1796,40	1381,80	881,40	671,40	547,20	405,00	306,60	246,00	132,60	86,40	61,80	51,00