Спецификация

СГАН12-40Ц (12В 40А·ч)

Свинцово-кислотная герметизированная аккумуляторная батарея типа AGM по ТУ 3481-011-96746626-2015

Основные параметры

Номинальное напряжение		12 В
Емкость		40 А·ч
Размеры	Общая высота	167 мм
	Высота	158 мм
	Длина	239 мм
	Ширина	173,5 мм
Вес		14,5 кг
Срок службы		15 лет

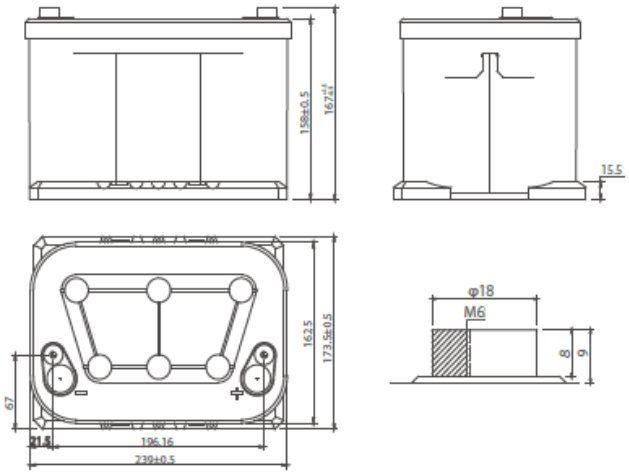

Электрические характеристики

Емкость (25^0C)	10 -часовой разряд	40 А·ч
	5-часовой разряд	37 А·ч
	Часовой разряд	34,5 А·ч
	15 минутный разряд	25,0 А·ч
Внутреннее сопротивление	Полностью заряженная батарея (25^0C)	~3 mΩ
Влияние температуры на емкость (10-часовой разряд)	40^0C	105%
	25^0C	100%
	0^0C	95%
	-20^0C	80%
Саморазряд (20^0C) (Емкость после)	1 месяц хранения	97%
	3 месяца хранения	92%
	6 месяцев хранения	84%
Макс.ток разряда (25^0C)	640А (5с)	
Выводы	М6	
Заряд (при постоянном напряжении, 25^0C)	Цикл.	14,4 В нач. ток: 16 А
	Буфер	13,4~13,6 В (-18мВ/^{0}C)
Диапазон рабочих температур	От -50^0C до 75^0C	

Разрядные характеристики (25 °C)

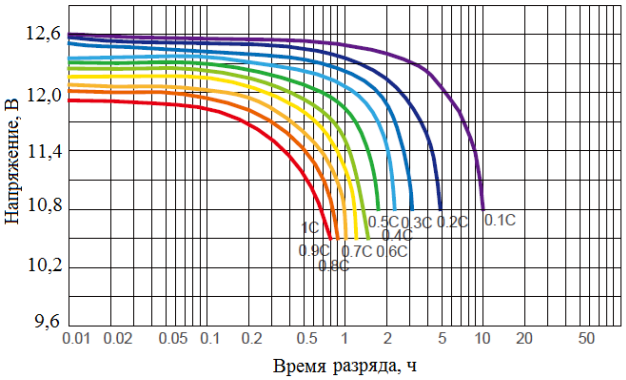

Зависимость емкости от температуры

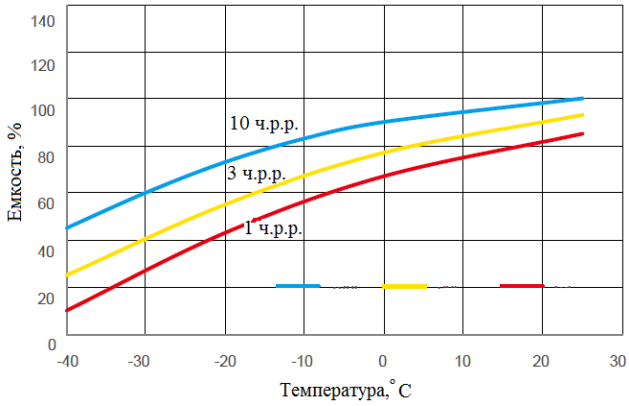

Характеристики разряда постоянным током (А, 25^0C)

U,В/время	2 мин	5 мин	10 мин	15 мин	20 мин	30 мин	45 мин	1ч	2 ч	3 ч	4 ч	5 ч
9,9	355,30	223,50	136,40	100,20	81,50	58,70	42,80	34,50	18,20	12,70	9,40	7,40
10,5	294,10	222,20	130,90	95,70	78,60	55,20	41,40	33,40	17,80	12,40	9,40	7,40
11,1	232,10	178,90	114,30	87,30	71,30	53,00	40,20	32,30	17,50	11,40	8,20	6,70

Характеристики разряда постоянной мощностью (Вт, 25^0C)

U,В/время	2 мин	5 мин	10 мин	15 мин	20 мин	30 мин	45 мин	1ч	2 ч	3 ч	4 ч	5 ч
9,9	3712,80	2369,40	1465,20	1091,40	900,00	657,00	484,80	396,00	211,20	150,60	112,80	89,40
10,5	3181,80	2230,80	1446,00	1068,60	886,20	629,40	476,40	388,80	209,40	147,60	111,60	88,80
11,1	2613,00	2028,60	1305,60	1003,80	825,60	617,40	471,60	382,20	208,20	136,80	98,40	81,60