Спецификация

СГАН12-50Ц (12В 50А·ч)

Свинцово-кислотная герметизированная аккумуляторная батарея типа AGM по ТУ 3481-011-96746626-2015

Основные параметры

Номинальное напряжение		12 В
Емкость		50 А·ч
Размеры	Общая высота	213 мм
	Высота	204 мм
	Длина	256 мм
	Ширина	168,5 мм
Вес		18,5 кг
Срок службы		15 лет

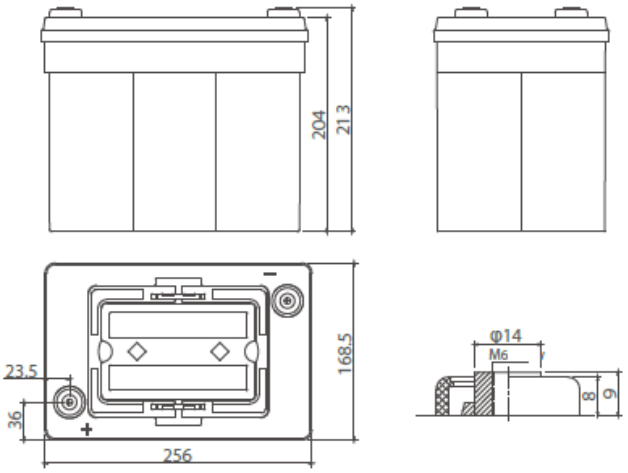

Электрические характеристики

Емкость (25^0C)	10-часовой разряд	50,0 А·ч
	5-часовой разряд	46,0 А·ч
	Часовой разряд	43,1 А·ч
	15 минутный разряд	31,3 А·ч
Внутреннее сопротивление	Полностью заряженная батарея (25^0C)	~2,9 mΩ
Влияние температуры на емкость (10-часовой разряд)	40^0C	105%
	25^0C	100%
	0^0C	95%
	-20^0C	80%
Саморазряд (20^0C) (Емкость после)	1 месяц хранения	97%
	3 месяца хранения	92%
	6 месяцев хранения	84%
Макс.ток разряда (25^0C)	800А (5с)	
Выводы	M6	
Заряд (При постоянном напряжении, 25^0C)	Цикл.	14,5~15,0 В (-30 мВ/^{0}C) нач. ток: 20 А
	Буфер.	13,4~13,6 В (-18 мВ/^{0}C)
Диапазон рабочих температур	От -50^0C до 75^0C	

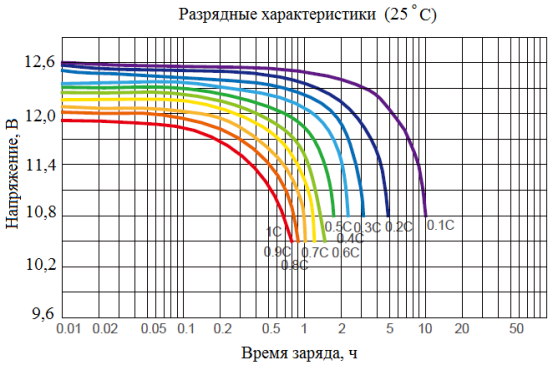

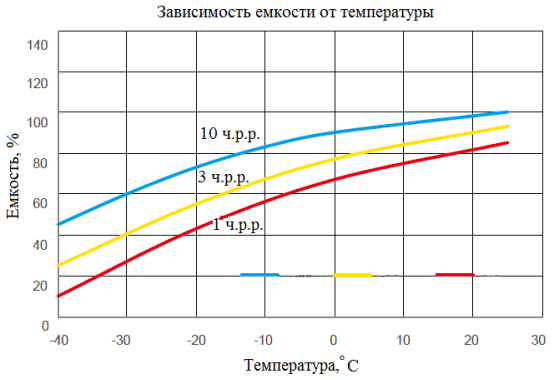

Характеристики разряда постоянным током (А, 25^0C)

U, В/время	2 мин	5 мин	10 мин	15 мин	20 мин	30 мин	45 мин	1 ч	2 ч	3 ч	4 ч	5 ч
9,90	444,1	279,4	170,5	125,3	101,9	73,4	53,5	43,1	22,7	15,9	11,8	9,3
10,5	367,6	277,7	163,6	119,6	98,2	69,0	51,7	41,8	22,3	15,6	11,7	9,2
11,1	290,1	223,6	142,9	109,1	89,1	66,2	50,2	40,4	21,9	14,3	10,2	8,4

Характеристики разряда постоянной мощностью (Вт, 25^0C)

U, В/время	2 мин	5 мин	10 мин	15 мин	20 мин	30 мин	45 мин	1 ч	2 ч	3 ч	4 ч	5 ч
9.90	4641,00	2961,60	1831,20	1364,40	1125,00	821,40	606,00	495,00	264,00	187,80	141,60	112,20
10,5	3977,40	2788,80	1807,80	1336,20	1107,60	786,60	595,80	486,00	262,20	184,20	139,20	111,00
11.1	3266,40	2535,60	1632,00	1254,60	1032,00	771,60	589,20	477,60	260,40	171,60	123,00	102,00